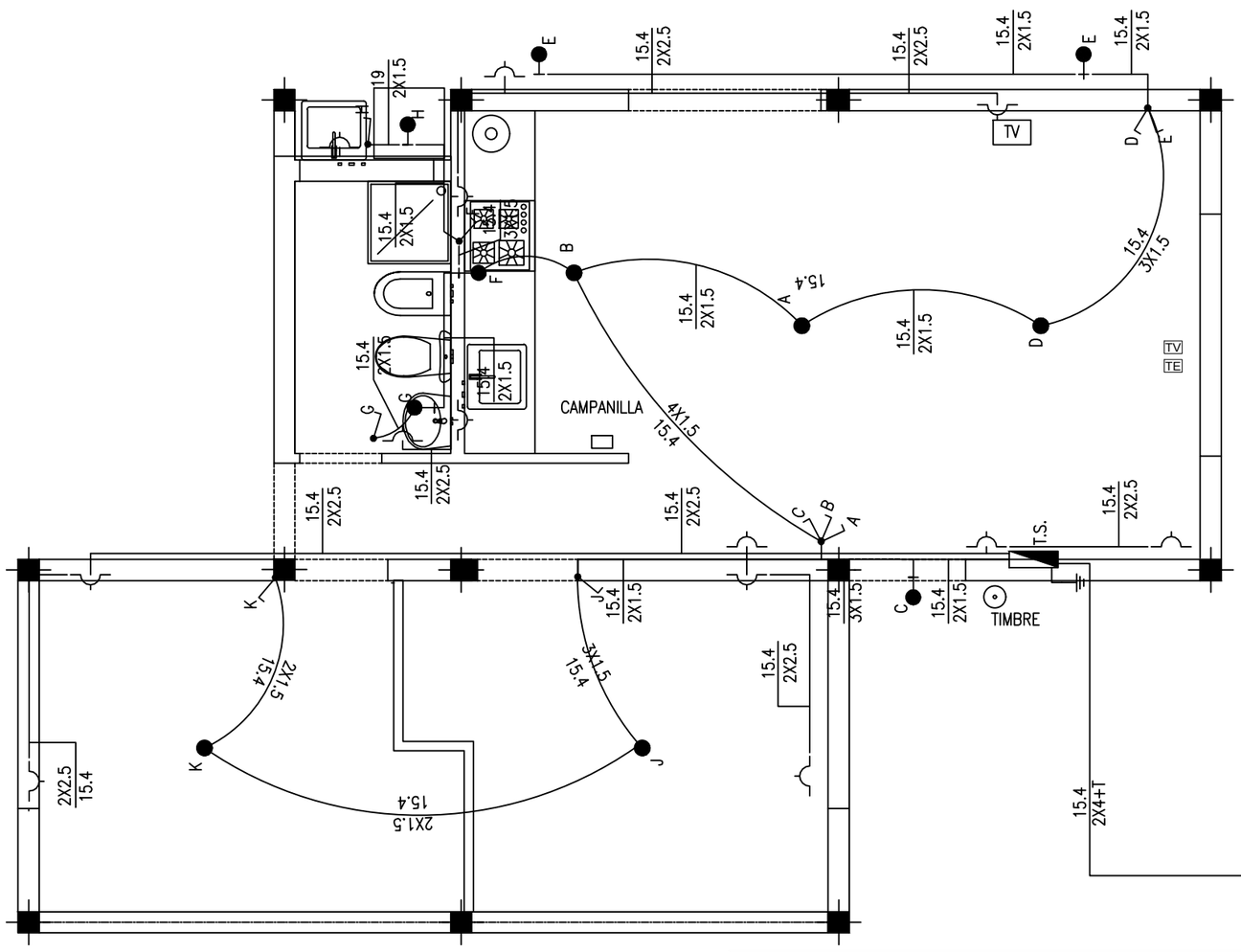

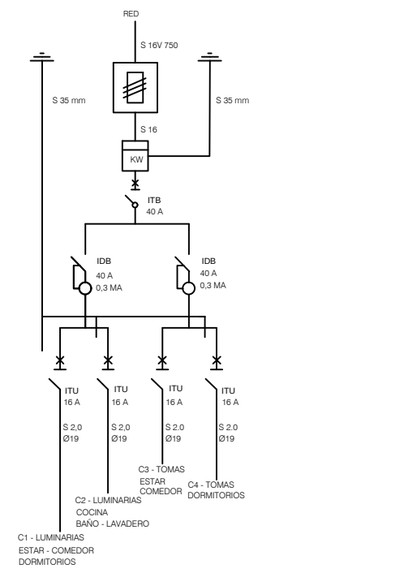

ESQUEMA UNIFILAR

PILAR DE CEMENTO PARA
MEDIDOR Y ACOMETIDA

CONEXIÓN A
RED EXTERNA

P.A.T.

REFERENCIAS:

- M — MEDIDOR
- CENTRO - ARTEFACTO: A - S/ESPECIFICACIONES; B - S/ESPECIFICACIONES; C - S/ESPECIFICACIONES
- APLIQUE - ARTEFACTO: D - S/ESPECIFICACIONES; E - S/ESPECIFICACIONES
- TOMA
- P.A.T. PUESTA A TIERRA
- LLAVE DE UN PUNTO
- LLAVE DE DOS PUNTOS
- TV — FICHA DE TELEVISIÓN
- TE — FICHA DE TELÉFONO
- T — TIMBRE SIMPLE

OBRA: BARRIO LA CELESTE - 25 VIVIENDAS DESTINO: VIVIENDA UNIFAMILIAR PROPIETARIO: MUNICIPALIDAD DE JUNÍN		PLANO Nº: 8
PLANO DE: INSTALACIÓNES ELÉCTRICAS		ESCALA: 1:50
DIRECCIÓN OBRAS MUNICIPALES:	PLAN REGULADOR OBRAS PARTICULARES	S. O. Y S. P.

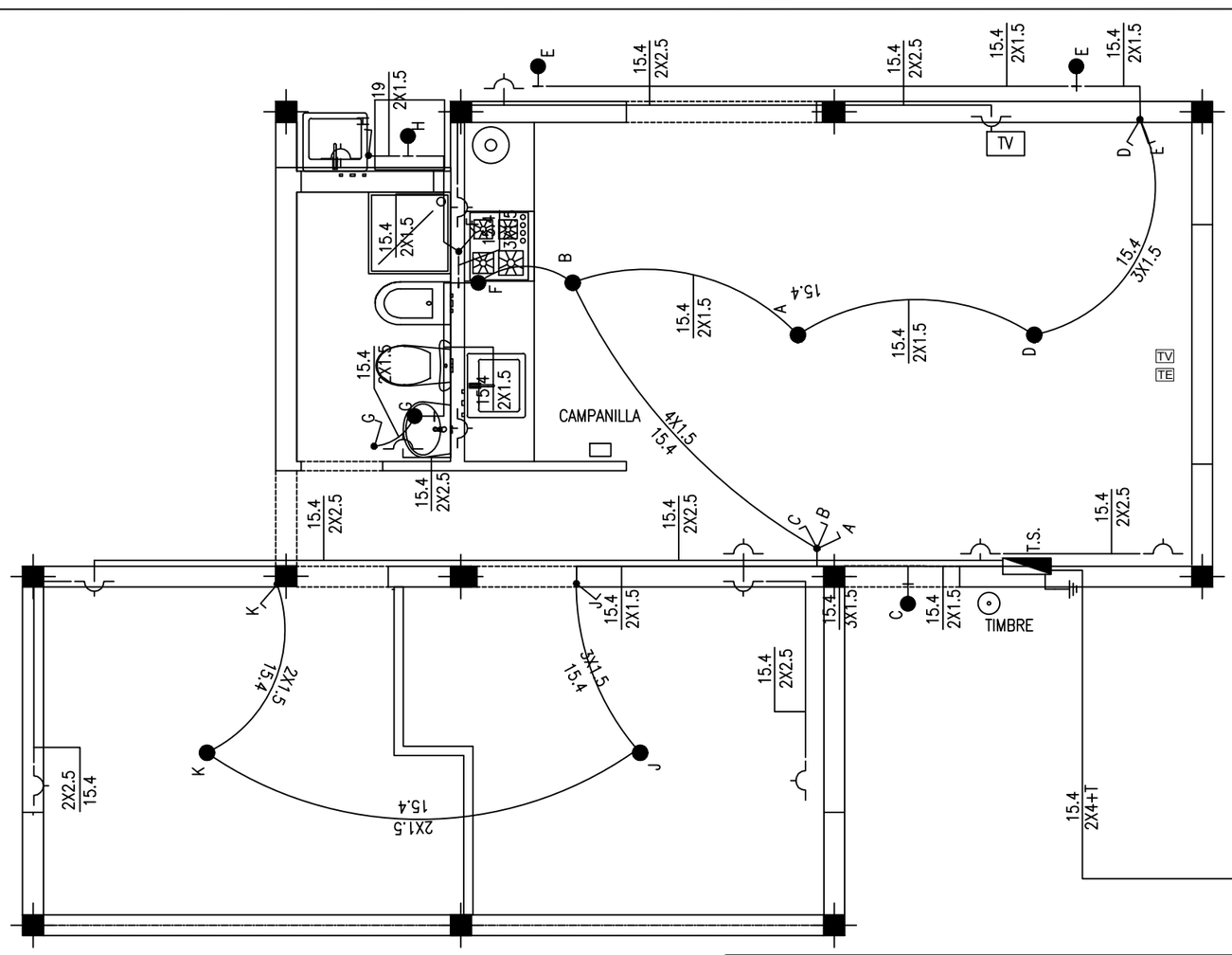

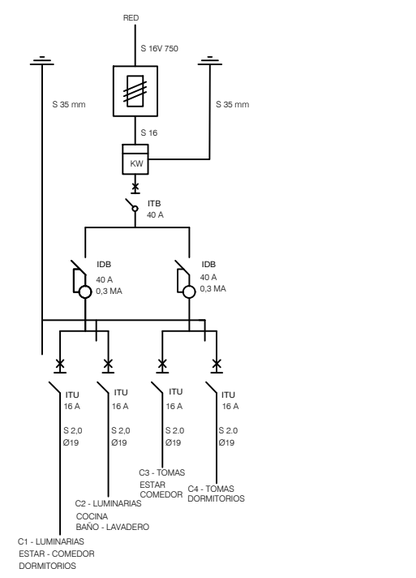

ESQUEMA UNIFILAR

PILAR DE CEMENTO PARA
MEDIDOR Y ACOMETIDA

CONEXIÓN A
RED EXTERNA

P.A.T.

REFERENCIAS:

- M — MEDIDOR
- CENTRO - ARTEFACTO: A - S/ESPECIFICACIONES; B - S/ESPECIFICACIONES; C - S/ESPECIFICACIONES
- APLIQUE - ARTEFACTO: D - S/ESPECIFICACIONES; E - S/ESPECIFICACIONES
- TOMA
- P.A.T. PUESTA A TIERRA
- LLAVE DE UN PUNTO
- LLAVE DE DOS PUNTOS
- TV — FICHA DE TELEVISIÓN
- TE — FICHA DE TELÉFONO
- T — TIMBRE SIMPLE

OBRA: BARRIO LA CELESTE - 25 VIVIENDAS DESTINO: VIVIENDA UNIFAMILIAR PROPIETARIO: MUNICIPALIDAD DE JUNÍN		PLANO Nº: 8
PLANO DE: INSTALACIÓNES ELÉCTRICAS		ESCALA: 1:50
DIRECCIÓN OBRAS MUNICIPALES:	PLAN REGULADOR OBRAS PARTICULARES	S. O. Y S. P.