| DENOMINACION | CANTIDAD | | UBICACION | TIPO |
|---|---|---|---|---|
| VS2 / 1.50 | 1 | DER: - / IZQ: - | **SALA 4 AÑOS** | **PAÑO FIJO** |

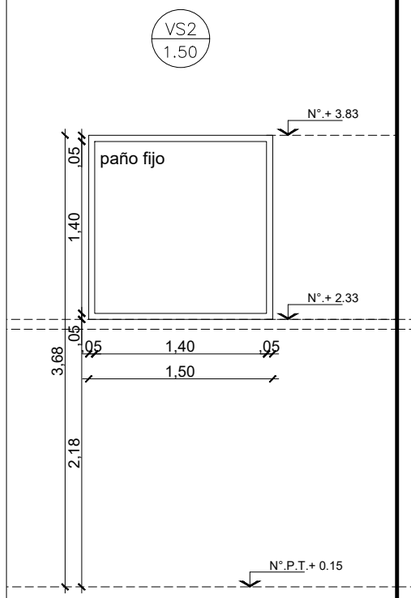


| | |
|---|---|
| **MARCO** | Aluminio linea Modena 2. terminacion color blanco |
| **HOJA** | Un paño fijo de Aluminio linea Modena 2 terminacion color blanco. |
| **VIDRIO** | DVH 3+3 laminados en cada cara |
| **HERRAJES** | |
| **OBSERVACIONES** | |

| DENOMINACION | CANTIDAD | | UBICACION | TIPO |
|---|---|---|---|---|
| VS3 / 1.96 | 1 | DER: - / IZQ: - | **SALA 3 Y 2 AÑOS** | **PAÑO FIJO** |

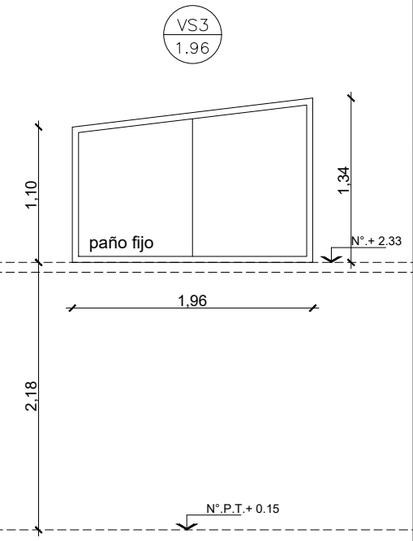


| | |
|---|---|
| **MARCO** | Aluminio linea Modena 2. terminacion color blanco |
| **HOJA** | Un paño fijo de Aluminio linea Modena 2 terminacion color blanco. |
| **VIDRIO** | DVH dos vidrios 3+3 laminados en cada cara |
| **HERRAJES** | |
| **OBSERVACIONES** | |

| DENOMINACION | CANTIDAD | | UBICACION | TIPO |
|---|---|---|---|---|
| VS4 / 2.92 | 1 | DER:- / IZQ: - | **SALA 2 AÑOS - PATIO** | **PAÑO FIJO** |

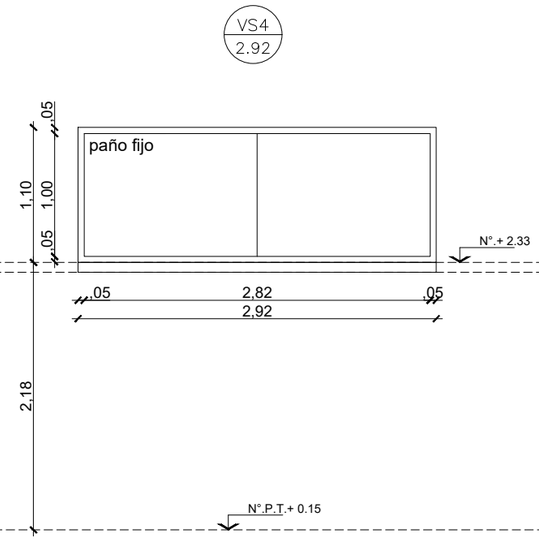


| | |
|---|---|
| **MARCO** | Aluminio linea Modena 2. terminacion color blanco |
| **HOJA** | Un paño fijo de Aluminio linea Modena 2 terminacion color blanco. |
| **VIDRIO** | DVH dos vidrios 3+3 laminados en cada cara |
| **HERRAJES** | |
| **OBSERVACIONES** | |

| DENOMINACION | CANTIDAD | | UBICACION | TIPO |
|---|---|---|---|---|
| VS5 / 1.92 | 1 | DER:- / IZQ:- | **CIRCULACION** | **PAÑO FIJO** |

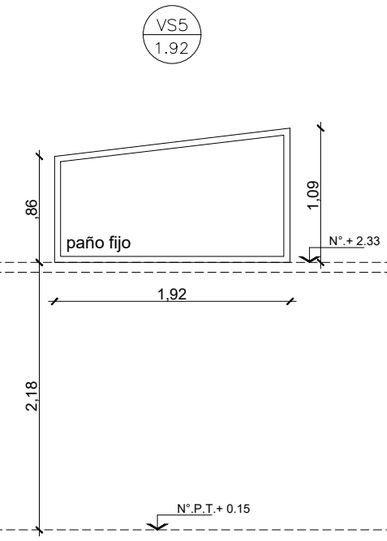


| | |
|---|---|
| **MARCO** | Aluminio linea Modena 2. terminacion color blanco |
| **HOJA** | Un paño fijo de Aluminio linea Modena 2 terminacion color blanco. |
| **VIDRIO** | vidrio de seguridad 3+3 laminados |
| **HERRAJES** | |
| **OBSERVACIONES** | |

| DENOMINACION | CANTIDAD | | UBICACION | TIPO |
|---|---|---|---|---|
| VS9 / 2.17 | 2 | DER:- / IZQ:- | **CIRCULACION ACCESO** | **PAÑO FIJO** |

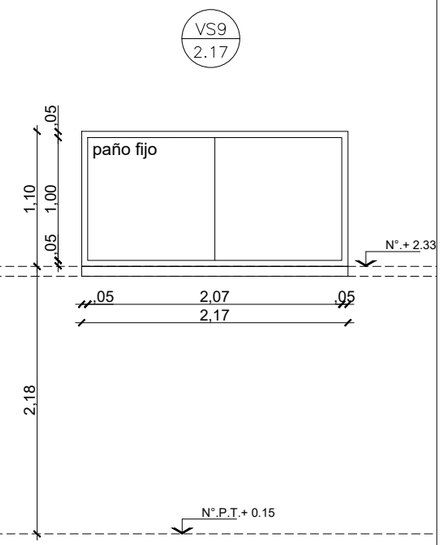


| | |
|---|---|
| **MARCO** | Aluminio linea Modena 2. terminacion color blanco |
| **HOJA** | Un paño fijo de Aluminio linea Modena 2 terminacion color blanco. |
| **VIDRIO** | DVH dos vidrios 3+3 laminados en cada cara |
| **HERRAJES** | |
| **OBS.** | |

**NOTAS:**

**-TODAS LAS CARPINTERIAS METALICAS DEBEN ESTAR PINTADAS CON PINTURA EN SINTETICO BLANCO.**

**-LAS MEDIDAS DE LAS CARPINTERÍAS SON INDICATIVAS, DEBIENDO AJUSTARSE A LAS DIMESIONES FINALES DE LOS VANOS**

**-LA CONTRATISTA DEBERÁ PRESENTAR A LA D.O. PARA SU APROBACIÓN, MUESTRAS DE MATERIALES, HERRAJES Y CUALQUIER OTRO ELEMENTO SOLICITADO POR LA MISMA.**

**-SE CONSIDERA NIVEL PISO TERMINADO AL NIVEL PISO INTERIOR.**

**-LOS DETALLES DE LA CARPINTERÍA DE ALUMINIO SE AJUSTARÁN A LO ESPECIFICADO POR ALUAR PARA EL TIPO DE PERFILERÍA SOLICITADA.**

**-LOS ESPESORES DE VIDRIOS SON INDICATIVOS, LA CONTRATISTA DEBERA DEFINIR LOS ESPESORES QUE CORRESPONDAN SEGUN LAS DIMENSIONES DE LOS PANOS VIDRIADOS**

PLANO NO APTO PARA CONSTRUCCION

EL PRESENTE PLANO ES INDICATIVO, LA CONTRATISTA CONFECCIONARA LOS PLANOS DEFINITIVOS, QUE DEBERAN SER APROBADOS POR LA INSPECCION DE OBRA. EL PLANO PRESENTADO POR LA CONTRATISTA ESTARA EN UN TODO DE ACUERDO CON LA NORMATIVA VIGENTE.
TODAS LAS MEDIDAS Y NIVELES SE VERIFICARAN EN OBRA POR EL CONTRATISTA.
TODOS LOS DETALLES CONSTRUCTIVOS SERAN COORDINADOS Y COMPATIBILIZADOS EN OBRA

| Revision | Fecha | Descripcion |
|---|---|---|
| | | |

Ministerio de Obras Públicas Argentina | Secretaría de Obras Públicas | Subsecretaría de Planificación y Coord. Territorial de la Obra Pública | Dirección Nacional de Arquitectura

Obra: CENTRO DE PRIMERA INFANCIA - TIPOLOGIA CENTRO - EXENTO S/M - 10x31.5 m

Plano: PLANILLA DE CARPINTERIAS VENTANAS SUPERIORES

Fecha: | Escala: 1: 50 | Revisó:

Plano N° PC07