REFUERZO DE MURO PERIMETRAL VISTO (CADA 4 / 5 M) DETALLE 1

CORTE

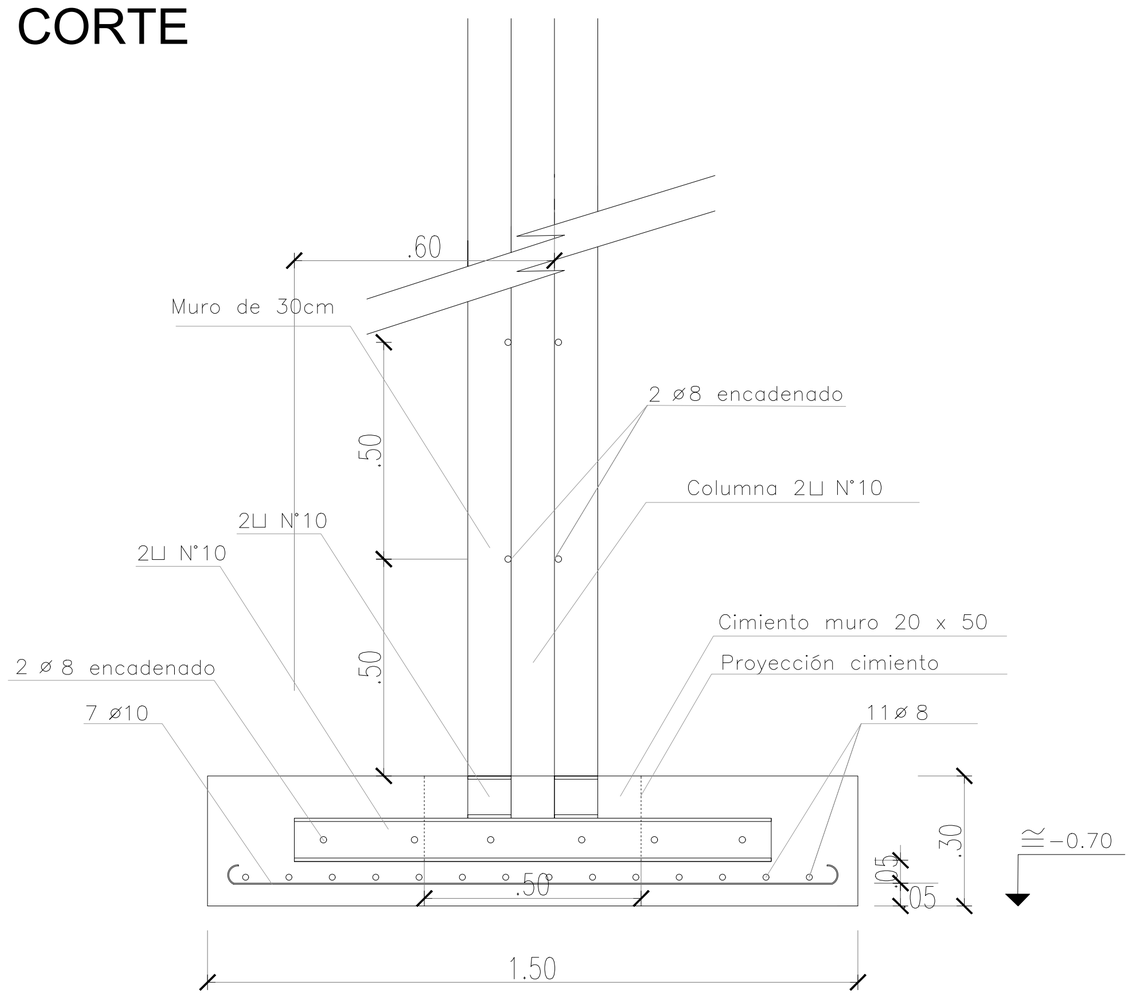

PLANTA

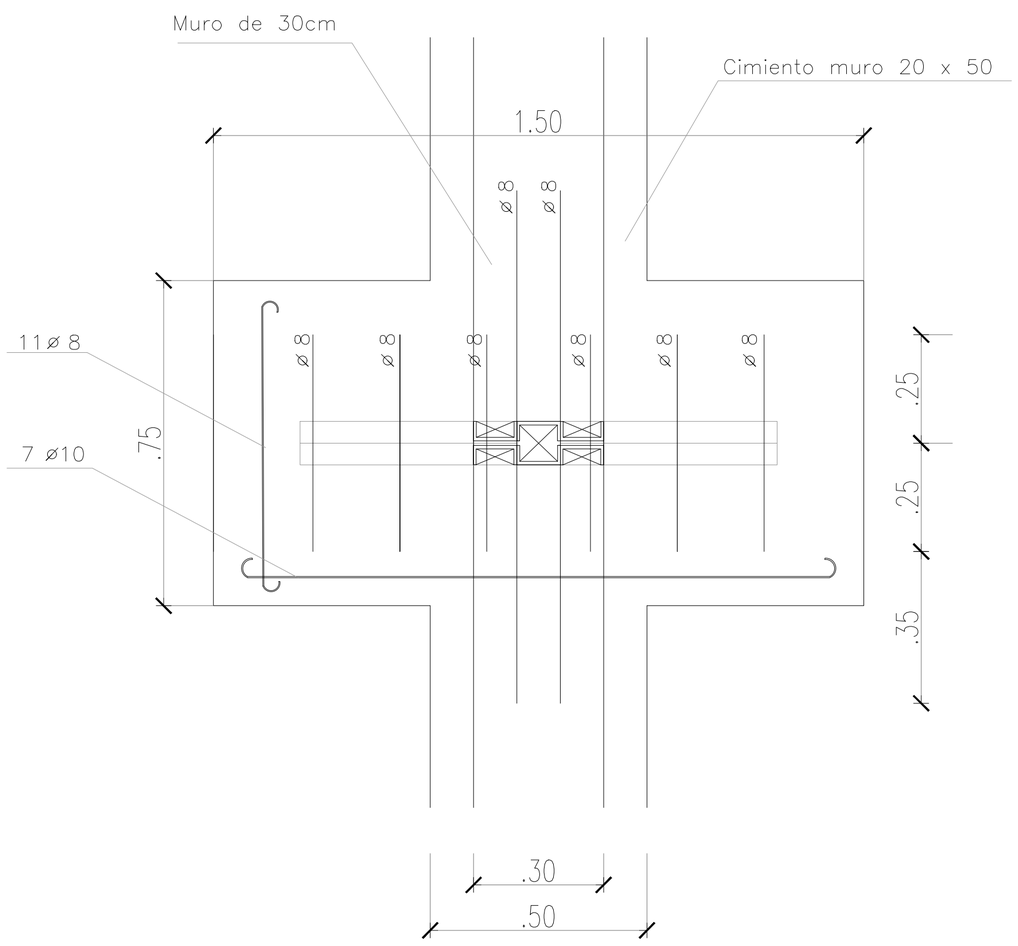

ZAPATA CORRIDA DE H° A°

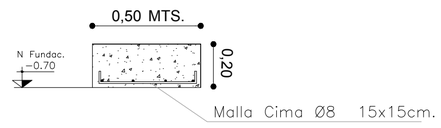

Gobierno de Junín			
OBRA: HPI JUNIN			
PLANO DE: DETALLE CIMIENTOS		ESCALA: 1:10	PLANO Nº 10
EXPTE. Nº			
EMPRESA CONSTRUCTORA:			
PROYECTO	DIR. DE OBRA	REP. TÉCNICA	